Штуцер U с распределительным устройством поз. 2 (1:2,5)

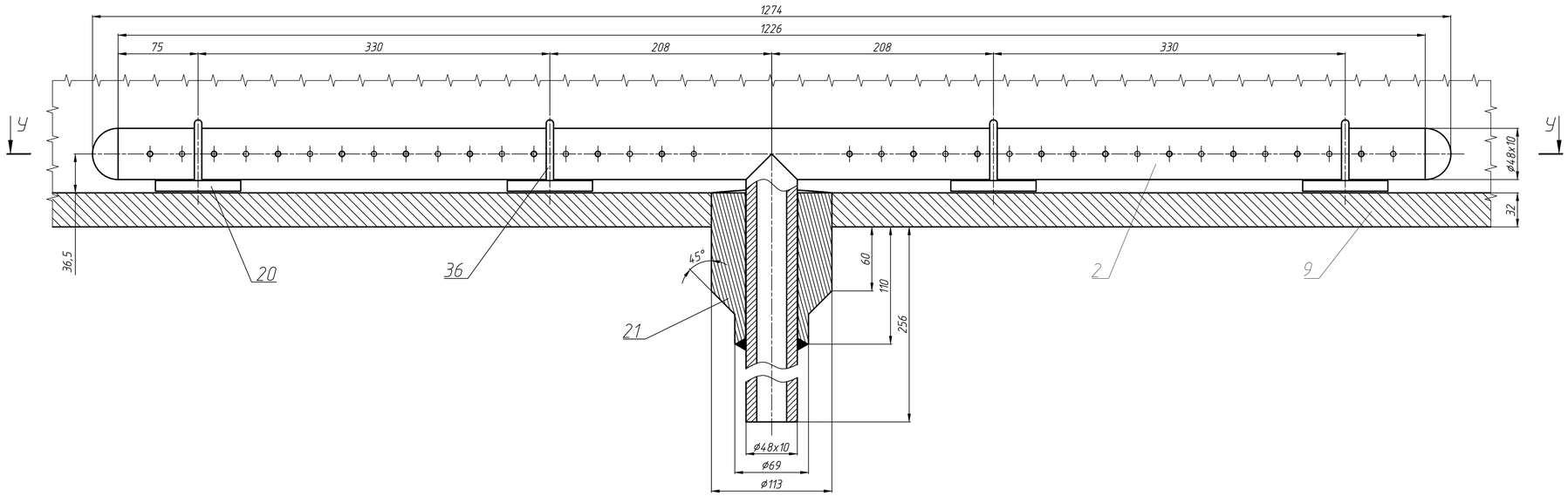

Опора поз.1 (1:10)

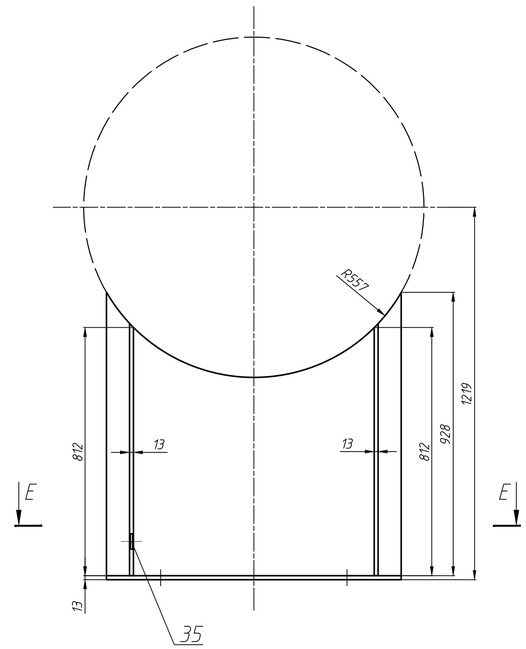

У-У (1:2,5)

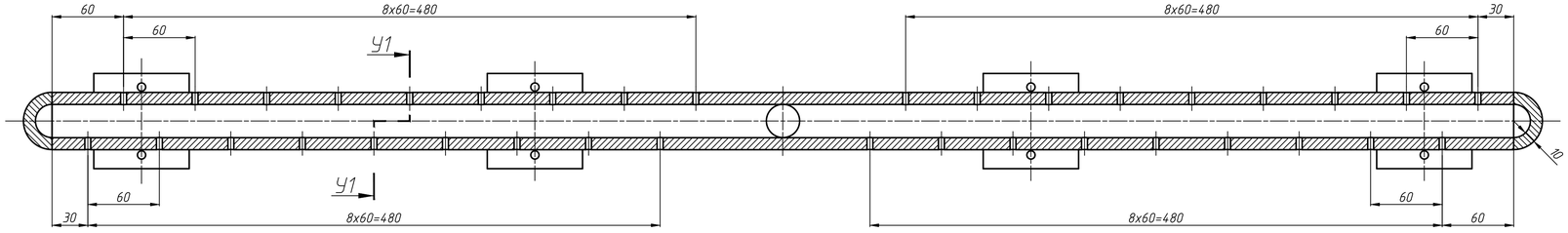

Е-Е (1:10)

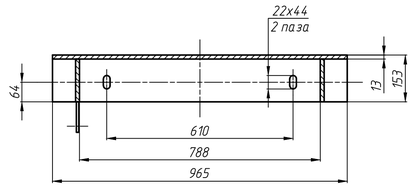

У1-У1 (1:2)

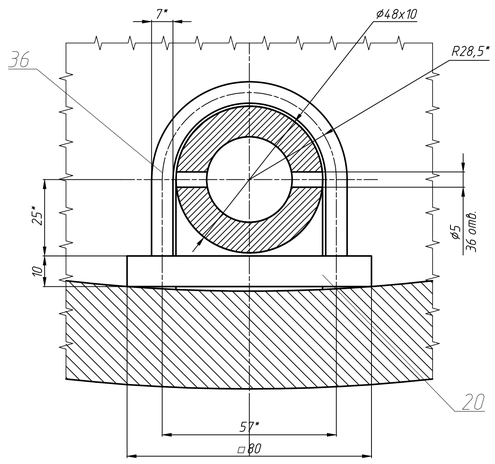

Штуцера А2, В2 поз.15 (1:4)

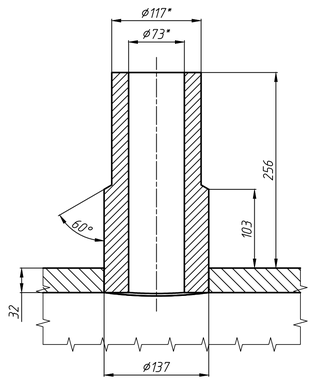

Пластина заземления поз.35 (1:2)

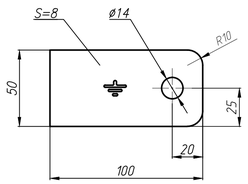

Изм.	Лист	N докум.	Подпись	Дата		
1	Изм.	Е-101-2344.1	Редикульцев	05.16	Е-101-2344.00.00.000 ВО	Лист 3

Инв. N подл. 19765.2 | Подпись и дата | Взам. инв. N | Инв. N дубл. | Подпись и дата

Формат А1